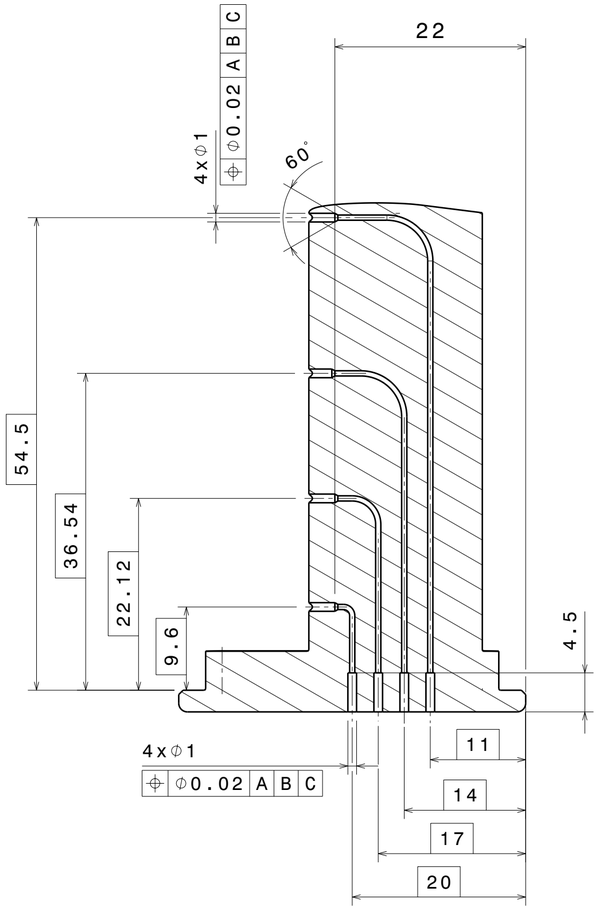

Coupe A-A

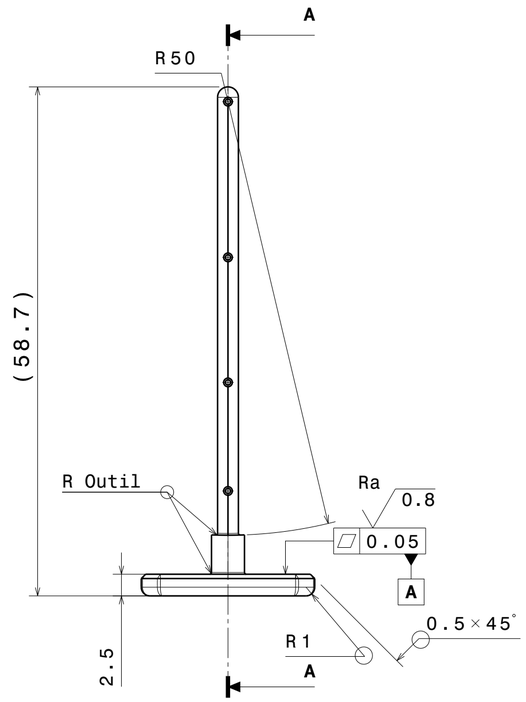

Vue de face

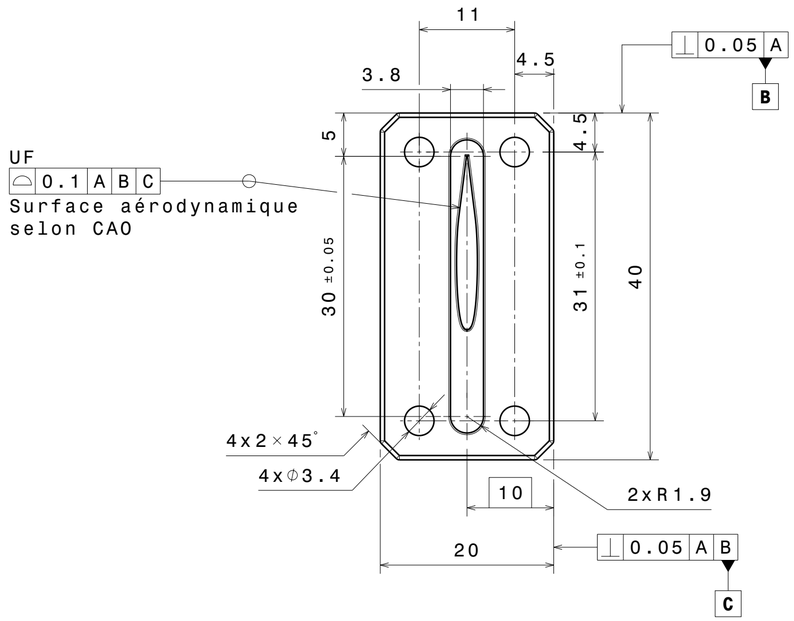

Vue de dessus

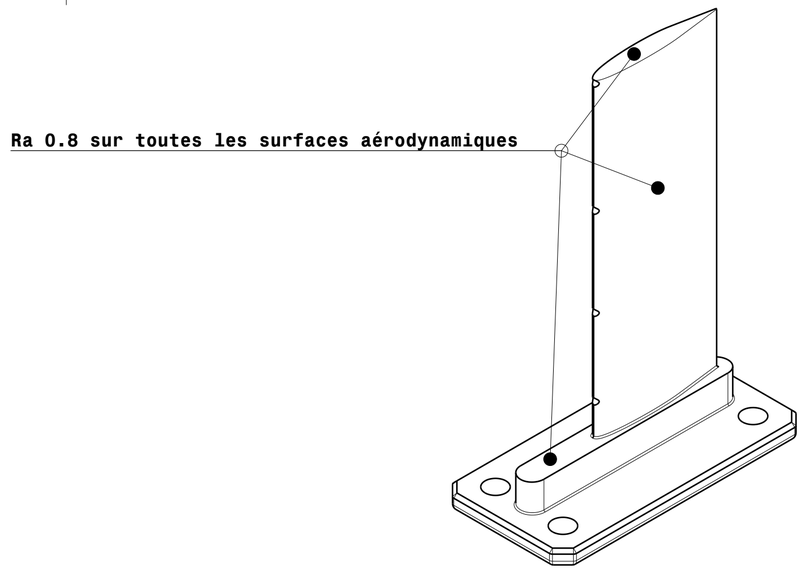

Vue isométrique

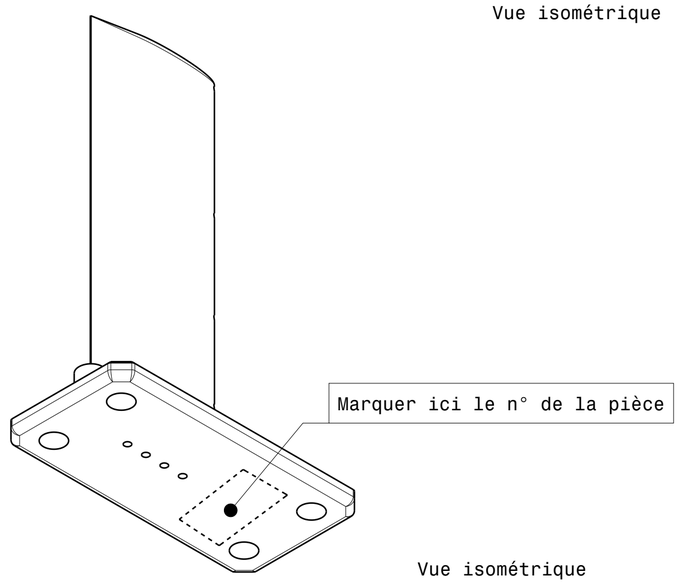

Vue isométrique

Nbre de pièces: 2	TOLERANCES GENERALES: LONGUEURS = ISO 2768-f ALESAGES = H11 ARBRES = h11
Matériau: Inconel 718	
Protection: -	
Traitement: -	USINAGE GENERAL : Ra 3.2
Graver le N° du plan sur une partie non fonctionnelle de la pièce.	-

Ind	Modifications	Date	Dessiné par	Visa	Vérifié par	Visa	Approuvé par	Visa
A	Création du document	25/06/25	TEISSIER		CHEYSSON		LECONTE	

SANS MENTION DE PROTECTION

Masse unitaire: 0.03 kg

29 Avenue de la Division Leclerc
92320 CHATILLON
TEL: (33) 01.46.73.40.40

ONERA
THE FRENCH AEROSPACE LAB

Bureau d'Etudes
DSIM-ICS
FAX: (33) 01.46.73.41.44

RENOVATION DEBITMETRE PHI100 A S3

PEIGNE 4 PRISES M

Ce plan, propriété de l'Onera ne peut etre détenu, reproduit ou communiqué sans son autorisation.

A2	ECH: 2/1	Maquette au: -/-	CAO/CAD: CATIA V5R18	S3MA.8.25003.1004 A Planche: 1/1

Fichier: -
Impression: -